Guide utilisateur du terminal de paiement extérieur FlexPay 6 A2-09 (G6-400)

DCV-00668-FR S2 R04

1er octobre 2025

Guide des niveaux de sécurité S2

Aucune restriction ne s'applique : document destiné aux clients.

Table des matières

Table des matières ii
Chapitre 1. Introduction 1
1.1. Modèle et classification du produit 1
1.2. Où le G6-400 peut-il être installé ? 1
Chapitre 2. Informations sur la sécurité et la conformité 2
2.1. Précautions préliminaires 2
2.2. Accès sécurisé à une pompe à carburant 2
2.2.1. Évacuation et barricades 2
2.2.2. Coupure totale de l'électricité 2
2.2.3. Lisez le manuel 2
2.3. Suivez le règlement 3
2.4. Pièces de rechange 3
2.5. Symboles de sécurité et mots d'avertissement 3
2.6. Prévenir les explosions et les incendies 3
2.6.1. Pas de flammes ouvertes 4
2.6.2. Pas d'étincelles - Pas de cigarette 4
2.7. Travailler seul 4
2.7.1. Bonnes pratiques 4
2.7.2. La sécurité avant tout ! 5
2.7.3. Certification de l'installateur 5
2.8. La sécurité avant tout : travailler avec l'électricité 5
2.9. Matières dangereuses 5
2.10. En cas d'urgence 5
2.11. Programmes informatiques et documentation 6
Chapitre 3. Approbations 7
3.1. Directives européennes 8
3.2. Évaluation de la conformité au Royaume-Uni 8
3.3. Conformité en Australie et en Nouvelle-Zélande 9
3.4. FCC 9
3.5. Déclarations de conformité d'Industrie Canada 10
3.6. Lieux dangereux 10
Chapitre 4. Caractéristiques du produit 11
4.1. Emplacement des caractéristiques 11
Chapitre 5. Consommables 13
5.1. Consommables 13
Chapitre 6. Emplacement des points de montage 14
Chapitre 7. Installation 15
7.1. Installer un OPT tout neuf 15
Chapitre 8. Outils nécessaires pour monter le FlexPay 6 A2-09 19
8.1. Environnement 19
Chapitre 9. Installation dans une nouvelle pompe ou un placard 20
Chapitre 10. Mise à niveau d'un Invenco OPT existant 22
Chapitre 11. Considérations sur l'alimentation électrique 23
Chapitre 12. Câblage FlexPay 6 A2-09 24
12.1. Terre protectrice 24
12.2. Ethernet LAN 24
12.3. Alimentation en courant continu 25
Chapitre 13. Câblage principal de l'alimentation 26

Chapitre 14. Complétion du câblage **27**
Chapitre 15. Premier power-up **28**
15.1. Démarrage normal 28
15.2. Modifier la configuration 29
Chapitre 16. Détection de falsification **30**
Chapitre 17. Entretien de base **31**
17.1. Nettoyage 31
Chapitre 18. Comment charger du papier **32**
18.1. Chargement du papier 32
18.1.1. Rouleau de papier insérable 32
18.1.2. Chargement du papier en ouvrant le guide 32
18.1.3. Illustration photo détaillée 33
Chapitre 19. Résoudre un embouteillage de papier **36**
Chapitre 20. Contrôles de sécurité **40**
20.1. Sécurité intégrée 40
20.2. Contrôles de sécurité supplémentaires 40
20.3. Escalade 40
Contrôles de sécurité **41**
20.4. Clavier 41
20.5. Fente lecteur de cartes et lecteur sans contact 41
Chapitre 21. Retrait et réinstallation **43**
21.1. Comment désinstaller un FlexPay 6 A2-09 43
21.2. Comment réinstaller un FlexPay 6 A2-09 43
Chapitre 22. Dessins **44**
22.1. Dimensions 44
Chapitre 23. Montage – Nouvelle installation **47**
Chapitre 24. Câblage typique **49**
Chapitre 25. Bouclier de confidentialité optionnel **50**
Chapitre 26. Historique de la sortie **51**
Coordonnées **52**

Chapter 1. Introduction

Le terminal de paiement extérieur FlexPay 6 A2-09 (OPT) est conçu pour être durable et robuste, tout en étant simple et sécurisé à utiliser.

Pour tirer le meilleur parti du FlexPay 6 A2-09, il doit être installé correctement et bien entretenu.

Ce guide vous accompagnera dans l'installation et l'entretien correct de votre nouveau FlexPay 6 A2-09.
A2-09 : 24 Vdc, 1,5 A, Classe 2 ou LPS

Remarque : Si vous installez un OPT avec un kit de rétrofit approuvé, les instructions du kit l'emportent sur celles de ce guide.

1.1. Modèle et classification du produit

FlexPay 6 A2-09 : 24 Vdc, 1,5 A, Classe 2 ou LPS

1.2. Où le G6-400 peut-il être installé ?

Le FlexPay 6 A2-09 est un terminal de paiement extérieur polyvalent (OPT) conçu pour un usage non surveillé.

Elle fonctionne dans divers environnements extérieurs, avec des températures allant de -30°C (-22°F) à +70°C (158°F)

Il a été principalement conçu pour les stations-service, mais peut être installé dans n'importe quel placard physiquement sécurisé adapté à l'environnement prévu.

Comme il est généralement utilisé dans les stations-service, ce guide explique les conditions requises pour le monter dans une tête de pompe à carburant, cependant les étapes s'appliquent à n'importe quel meuble.

Des étapes spécifiques et des précautions pour l'installation de la tête de pompe sont mises en avant.

Veuillez toujours **prendre des précautions de sécurité lors de l'installation de nos produits.**

Chapter 2. Informations sur la sécurité et la conformité

STOP Il existe des dangers et des précautions de sécurité liés à l'installation, l'inspection, l'entretien ou l'entretien de ce produit.

Important : Avant de commencer, LISEZ ! Vous devez comprendre les informations de sécurité dans ce manuel. Les dangers et les précautions de sécurité pour les tâches sont toujours listés.

Un incendie, une explosion ou un choc électrique peuvent survenir et causer la mort ou des blessures graves si ces procédures de service sécurisées ne sont pas respectées.

2.1. Précautions préliminaires

Les stations-service peuvent être un lieu dangereux de travail – il y a des carburants inflammables, des vapeurs et des hautes tensions.

Vous ne devez installer, inspecter, entretenir ou entretenir cet équipement que lorsque vous êtes pleinement formé et autorisé à le faire.

2.2. Accès sécurisé à une pompe à carburant

2.2.1. Évacuation et barricades

Si vous devez accéder à une pompe/tête de distributeur, vous **devez** alors :

- Évacuez toutes les personnes et véhicules non autorisés.
- Utilisez du ruban de sécurité ou des cônes comme barrière contre l'unité ou les unités concernées.

2.2.2. Coupure totale de l'électricité

Avant d'accéder aux composants électriques ou à l'électronique d'une pompe/distributeur, vous **devez** effectuer une coupure électrique totale de cette unité.

Pour couper l'électricité, trouvez l'interrupteur ou le disjoncteur et mettez-le en position « éteint ».

Si tu ne peux pas couper le courant, ARRÊTE. Ne continuez pas tant que l'électricité n'a pas été coupée en toute sécurité par vous ou quelqu'un d'autre.

2.2.3. Lisez le manuel

Lisez, comprenez et suivez ce manuel ainsi que toute autre étiquette ou matériel associé fourni avec cet équipement. Si vous ne comprenez pas une procédure, contactez un entrepreneur agréé par Invenco.

Avertissement : Pour votre propre sécurité et celle des autres, vous **devez** connaître les procédures avant de commencer à travailler.

2.3. Suivez le règlement

Des réglementations existent pour assurer la sécurité de tous.

Vous êtes censé suivre :

- Réglementations OSH.
- Réglementations et codes nationaux.
- Réglementations et codes de l'État.
- Réglementations et codes locaux.

Remarque : Si vous n'installez pas, n'inspectez, ne maintenez pas ou ne faites pas l'entretien de cet équipement conformément à ces codes, réglementations et normes, cela peut affecter l'utilisation et le fonctionnement sûrs de l'équipement, ou entraîner des contraventions légales avec des sanctions.

2.4. Pièces de rechange

Utilisez uniquement des pièces de rechange authentiques fournies par Invenco lors de votre installation.

L'utilisation de pièces autres que les pièces de rechange originales fournies par Invenco pourrait créer un risque pour la sécurité et enfreindre la réglementation locale.

2.5. Symboles de sécurité et mots d'avertissement

Tout au long de ce guide, vous verrez des avertissements et des notes dans des cases comme ci-dessous. Ils servent à vous informer lorsque vous devez prendre des précautions supplémentaires afin d'éviter des dangers et/ou des blessures potentielles pour vous-même ou une autre personne.

Suivez toujours ces instructions !

Avertissement : Cela vous alerte d'un danger ou d'une pratique dangereuse pouvant entraîner la mort ou des blessures graves.

Note : Cela désigne un danger ou une pratique dangereuse pouvant entraîner des blessures mineures ou un problème juridique.

2.6. Prévenir les explosions et les incendies

Les carburants et leurs vapeurs deviennent explosifs s'ils sont enflammés.

Tous les combustibles produisent des vapeurs lorsqu'ils sont exposés à l'air et transférés entre contenants ; Des carburants déversés ou fuyant provoquent encore plus de vapeurs.

Lorsque le réservoir d'un client est rempli, des vapeurs s'échappent dans l'air autour de la cuve et de l'îlot, et ces vapeurs peuvent potentiellement prendre feu ou exploser si elles sont exposées à une étincelle ou à une flamme.

C'est pourquoi chaque personne sur le parvis d'une station-service doit être consciente du danger des étincelles et des flammes ouvertes et prendre des précautions pour éviter les explosions et les incendies.

2.6.1. Pas de flammes ouvertes

Les flammes nues provenant d'allumettes, de briquets, de chalumeaux à souder ou d'autres sources peuvent enflammer le combustible et les vapeurs présents sur les parvis d'avant.

Il ne devrait **jamais** y avoir de flamme ouverte sur le parvis d'une station-service, pour quelque raison que ce soit.

2.6.2. Pas d'étincelles - Pas de cigarette

Les étincelles peuvent aussi déclencher un incendie ou provoquer une explosion sur un parvis d'entrée. Soyez prudent !

Ne pas:

1. Fume.
2. Allumez une allumette.
3. Utilisez un briquet.
4. Utilisez un téléphone portable devant votre voiture.
5. Démarrez ou utilisez des outils électriques.
6. Créez une flamme de n'importe quelle sorte.

Attention aussi à :

1. Électricité statique.

Touchez toujours le métal de votre véhicule après en être sorti pour décharger toute charge électrostatique avant d'approcher de l'îlot distributeur.

2.7. Travailler seul

2.7.1. Bonnes pratiques

Travaille toujours avec au moins deux personnes si possible ; Un pour travailler activement et un autre comme assistant/remplaçant.

Idéalement, si vous travaillez autour de hautes tensions, l'assistant de secours devrait être formé à la réanimation cardiopulmonaire (RCP).

2.7.2. La sécurité avant tout !

Que vous travaillez seul ou avec quelqu'un d'autre :

1. Informez le personnel de la station où vous allez travailler.
2. Prévenez le personnel de la station de ne pas rallumer le courant pendant que vous travaillez sur l'équipement.
3. Utilisez les procédures de sortie et de verrouillage OSH.
   Si vous ne connaissez pas cette exigence, consultez les informations du manuel de service et la documentation OSH.

2.7.3. Certification de l'installateur

Les autorités de nombreux pays exigent que les personnes travaillant dans des environnements dangereux possèdent des qualifications supplémentaires prouvant qu'elles sont suffisamment compétentes pour travailler sur les stations-service.
Veuillez vous assurer que vous possédez les certifications pertinentes et qu'elles sont à jour avant de vous rendre sur un chantier pour effectuer des travaux d'installation.

2.8. La sécurité avant tout : travailler avec l'électricité

Toujours :

1. Adoptez des pratiques sûres et bien établies.
2. Respectez les exigences OSH Lock-Out et Tag-Out avant d'effectuer tout service ou installation.
3. Vérifiez tous les appareils avant utilisation.
   - Le câblage est-il en bon état ?
   - La connexion de mise à la terre est-elle bien fixée ?
   - Tous les dispositifs et composés de scellement sont-ils intacts et en place ?

Jamais :

1. Utilisez des appareils s'ils subissent des dommages.
2. Ignorez les procédures de sécurité pour n'importe quelle raison.
   - Un câblage défectueux ou des procédures dangereuses peuvent provoquer un incendie, une explosion ou un choc électrique.

Les employés de la station et les entrepreneurs doivent comprendre et respecter pleinement ces directives afin d'assurer la sécurité lorsque l'équipement est en panne.

2.9. Matières dangereuses

Certains matériaux présents à l'intérieur des boîtiers électroniques peuvent présenter un risque pour la santé s'ils ne sont pas manipulés correctement.

- Portez toujours des gants si c'est possible.
- Gardez vos mains loin de vos yeux et de votre bouche pendant l'installation.
- Lavez-vous les mains dès que possible.

2.10. En cas d'urgence

Contactez immédiatement le numéro d'urgence de votre pays.

Le personnel d'urgence aura besoin des informations suivantes :

- Lieu de l'accident (par exemple adresse, devant/arrière du bâtiment).
- La nature de l'accident (par exemple, crise cardiaque possible, renversement par une voiture, brûlures).
- Âge approximatif de la victime (par exemple bébé, adolescent, âge moyen, âgé).
- Que la victime ait reçu ou non les premiers secours (par exemple, arrêté de saigner par pression).
- Que la victime ait vomi ou non (par exemple, si elle a avalé ou inhalé quelque chose).

Avertissement : De l'oxygène peut être nécessaire sur place si de l'essence a été ingérée ou inhalée. Consultez immédiatement un médecin.

2.11. Programmes informatiques et documentation

Tous les programmes informatiques d'Invenco Group Ltd. (y compris les logiciels sur disques et dans les puces mémoire) et la documentation sont protégés par le droit d'auteur par, et resteront la propriété d'Invenco Group Ltd. Ces programmes informatiques et documents peuvent contenir des informations de secrets commerciaux.

La duplication, divulgation, modification ou utilisation non autorisée de programmes ou de documents informatiques est strictement interdite, sauf licence contraire délivrée par Invenco Group Ltd.

Chapter 3.
Approbations

Invenco développe et maintient ses produits matériels et logiciels en utilisant des procédés de qualité standards de l'industrie et est audité par le schéma MasterCard TQM (Terminal Quality Management).

Le FlexPay 6 A2-09 (G6-400) possède les approbations suivantes :

Certification de sécurité en lieux dangereux

CSA C22.2 n° 213-17 (Sécurité en lieux dangereux – Classe I Division 2).

UL 121201 et CAN/CSA C22.2 No. 213-17, Équipements électriques non incendiaires (Classe I Division 2, Groupes A, B, C
et D).

USA : AZOW2. E480135.

Canada : AZOW8. E480135.

Certification ATEX (Atmosphères potentiellement explosives)

EN IEC 60079-0

EN IEC 60079-7

EN 60079-11

Ex II 3 G Ex ic ec IIC Gc

UL 24 ATEX 3165U

Certification de sécurité en lieu ordinaire

IEC/EN/AS/NZS/UL 62368-1 & CSA C22.2 No. 62368-1-14 (Sécurité - Équipements audio/vidéo, information et technologies de la communication).

USA : AZO2. E469526.

Canada: AZOT8. E469526.

Certification de sécurité en rétrofit

UL 1238, UL 87 & CSA C22.2 No. 213-17, CSA B346-M1980, CSA C22.2 No. 22 (Ensembles de rénovation).

USA : ERKQ. MH61528.

Canada : ERKQ7. MH61528.

EMC

EN 300 300 & ETSI 301 489-3 (en conjonction avec ETSI 301 489-1) pour la radio.

Certification FCC 47 CFR Partie 15C.

IC certification (RSS-Gen & RSS-210).

SIRIM (Malaisie) certifié : HIDM20000040.

Conformité environnementale

Conformité de RoHS à la directive 2011/65/directive déléguée de l'UE et de la Commission (UE) 2015/863 et au Règlement sur la restriction de l'utilisation de certaines substances dangereuses dans les équipements électriques et électroniques de 2012.

EMV Certification

Le terminal est certifié par EMV Co pour EMV L1 Contact, L2 Contact, L1 Contactless.

Elle dispose également de certifications pour effectuer des transactions EMV telles que définies par les programmes Visa, Mastercard, Discover, Amex, Interac, JCB, CUP, ECB et Pure.

Certification PCI : Ce terminal est conforme à PCI -PTS -POI – PCI 6.x.

Conformité TQM : PCD : TQM4285 01/, IFM : 2/TQM4285

3.1. Directives européennes

Le FlexPay 6 A2-09 est conforme aux directives européennes nécessaires pour le marquage CE.

3.2. Évaluation de la conformité au Royaume-Uni

Le FlexPay 6 A2-09 est conforme aux évaluations de conformité britanniques nécessaires pour le label UKCA.

3.3. Conformité en Australie et en Nouvelle-Zélande

Le FlexPay 6 A2-09 est conforme aux exigences de conformité nécessaires pour l'Australie et la Nouvelle-Zélande pour la marque RCM.

R-NZ

3.4. FCC

Déclaration de conformité du fournisseur

47 CFR § 2.1077 Informations sur la conformité

ID FCC : 2AC7B-G6400OPT

Identifiant unique :
Invenco, G6-400 (A2-09)

Partie responsable :
Invenco i2 Incorporated
Adresse : 245 Hembree Park Drive Suite 90 Roswell, GA 30076
Email : support@invencoi2.com

Cet appareil est conforme à la partie 15 des règles de la FCC. Le fonctionnement est soumis aux deux conditions suivantes : 1. Cet appareil ne peut pas causer d'interférences nuisibles, et

2. Cet appareil doit accepter toute interférence reçue, y compris celles pouvant entraîner un fonctionnement indésirable.

Remarque : Le titulaire n'est pas responsable des modifications ou modifications non expressément approuvées par la partie responsable de la conformité. De telles modifications pourraient annuler l'autorisation de l'utilisateur d'utiliser l'équipement.

Note : Cet équipement a été testé et reconnu conforme aux limites d'un dispositif numérique de classe B, conformément à la partie 15 des règles de la FCC. Ces limites sont conçues pour offrir une protection raisonnable contre les interférences nocives dans une installation résidentielle. Cet équipement génère, utilise et peut rayonner de l'énergie radiofréquence et, s'il n'est pas installé et utilisé conformément aux instructions, peut causer des interférences nocives aux communications radio. Cependant, rien ne garantit que des interférences ne surviendront pas dans une installation particulière. Si cet équipement cause des interférences nuisibles à la réception radio ou télévision, ce qui peut être déterminé en

éteignant et en rallumeant l'équipement, l'utilisateur est encouragé à tenter de corriger l'interférence par une ou plusieurs des mesures suivantes :

- Réorientez ou déplacez l'antenne réceptrice.
- Augmentez la séparation entre l'équipement et le récepteur.
- Connectez l'équipement à une prise sur un circuit différent de celui auquel le récepteur est connecté.
- Consultez le concessionnaire ou un technicien radio/TV expérimenté pour obtenir de l'aide.

3.5. Déclarations de conformité d'Industrie Canada

ID IC : 12614A-G6400

Cet appareil est conforme aux RSS exemptés de licence d'Industrie Canada. L'exploitation est soumise aux deux conditions suivantes :

1. Cet appareil ne peut pas causer d'interférences ; et
2. Cet appareil doit accepter toute interférence, y compris celle qui pourrait entraîner un fonctionnement indésirable de l'appareil.

Le resent appareil est conforme aux CNR d'Industrie Canada applicables aux appareils radio exempts de licence. L'exploitation est autorisée aux deux conditions suivantes:

1. l'appareil ne doit pas produire de brouillage, et
2. l'utilisateur de l'appareil doit accepter tout brouillage radioélectrique subi, même si le brouillage est susceptible d'en compromettre le fonctionnement.

3.6. Lieux dangereux

Le FlexPay 6 A2-09 (G6-400) convient uniquement aux lieux de classe I, Division 2, Groupe D, classe de température T4 OU non dangereux.

AVERTISSEMENT : RISQUE D'EXPLOSION – Ne pas connecter ou déconnecter les équipements à moins que l'alimentation électrique ait été coupée ou que la zone ne soit connue comme non dangereuse.

AVERTISSEMENT : RISQUE D'EXPLOSION – La substitution de tout composant peut compromettre l'adéquation pour la Classe I, Division 2.

AVERTISSEMENT : RISQUE D'EXPLOSION – Les batteries ne doivent être changées que dans une zone connue comme non dangereuse.

Veuillez consulter le « DCV-00119 G6 OPT Control Drawing » pour plus d'informations sur l'installation dans un site dangereux de classe I, Division 2. Consultez également l'ANSI/NFPA70 (Code national américain de l'électricité) et l'ANS/ISA RP12.06.01 (Méthodes de câblage pour les lieux dangereux).

4.1. Emplacement des caractéristiques

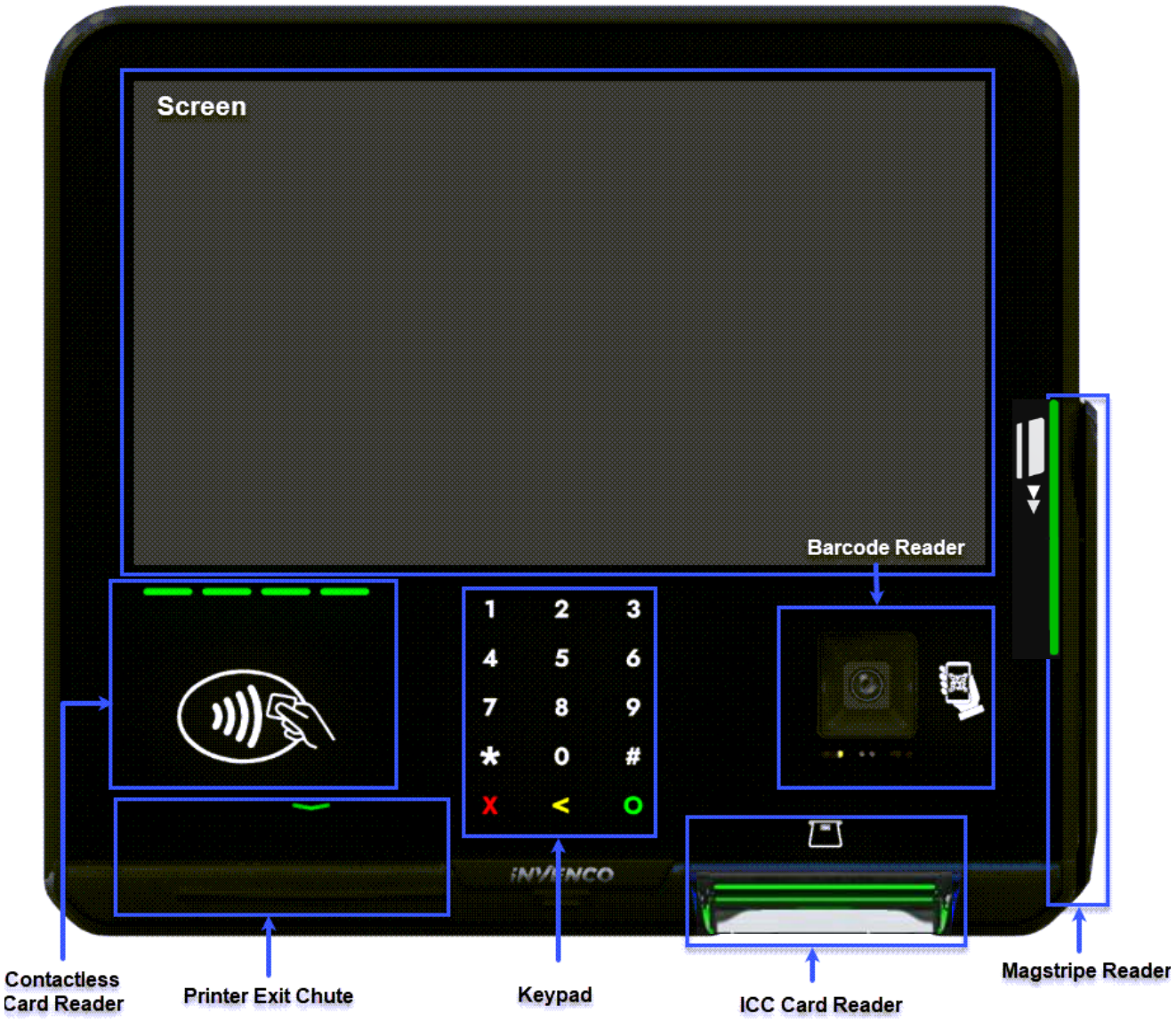

Fig. 4.1 : Caractéristiques avant FlexPay6 A2-09

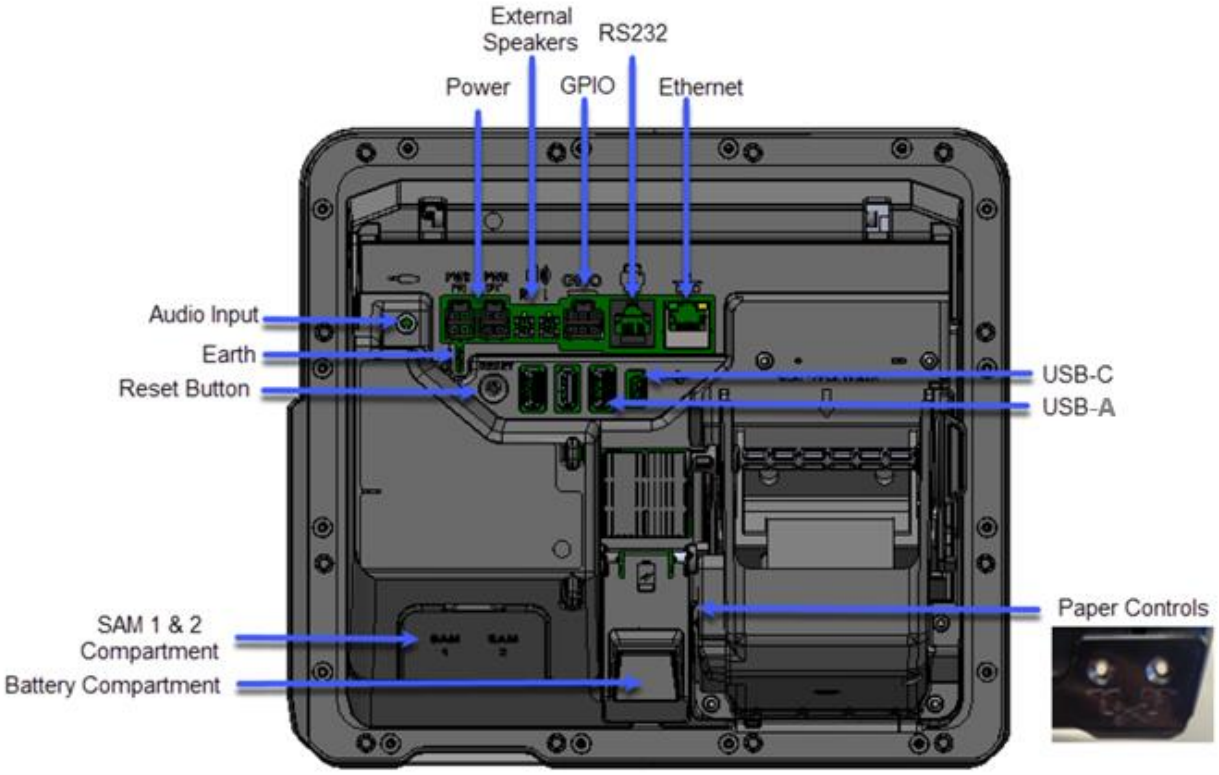

Fig. 4.2 : Caractéristiques arrière du FlexPay 6 A2-09

Note : Pour garantir un fonctionnement sûr et optimal de l'appareil :

- Le courant de charge total maximal des 4 ports USB doit être limité à un total de 2A.
- Le courant de charge maximal par port USB doit être limité à 1 A.

5.1. Consommables

Si la FlexPay 6 A2-09 est équipée d'une imprimante, alors un rouleau de papier doit être installé (voir chapitre 17).

Le papier recommandé par Invenco est le numéro de pièce CP0006. La spécification de cet article est la suivante :

- Papier thermique, couche de finition (sans BPA peut être utilisé)
- Presseur de papier = 70 à 80 gsm
- Largeur = 57 ± 1 mm
- Diamètre du rouleau = 110 mm max
- Diamètre du cœur = 12 mm
- Fournisseurs recommandés
    - Papier Iconex (comme spécifié sous CP0006)
        - MPN : 9078-3390 (P = 57 mm)
    - Oji Paper
        - FTP-020PU001 (L=58mm)
        - PD105R (L = 58 mm)

Utilisez du papier de bonne qualité dans la FlexPay 6 A2-09 pour réduire l'accumulation de poussière et de fibres, et pour prolonger la durée de vie de l'imprimante.

Chaque point de fixation est équipé d'un insert en laiton fileté M4. La profondeur maximale dans le boîtier FlexPay 6 A2-09 est de 8 mm.

Consultez les dessins à la fin de ce guide pour les informations sur les découpes de case.

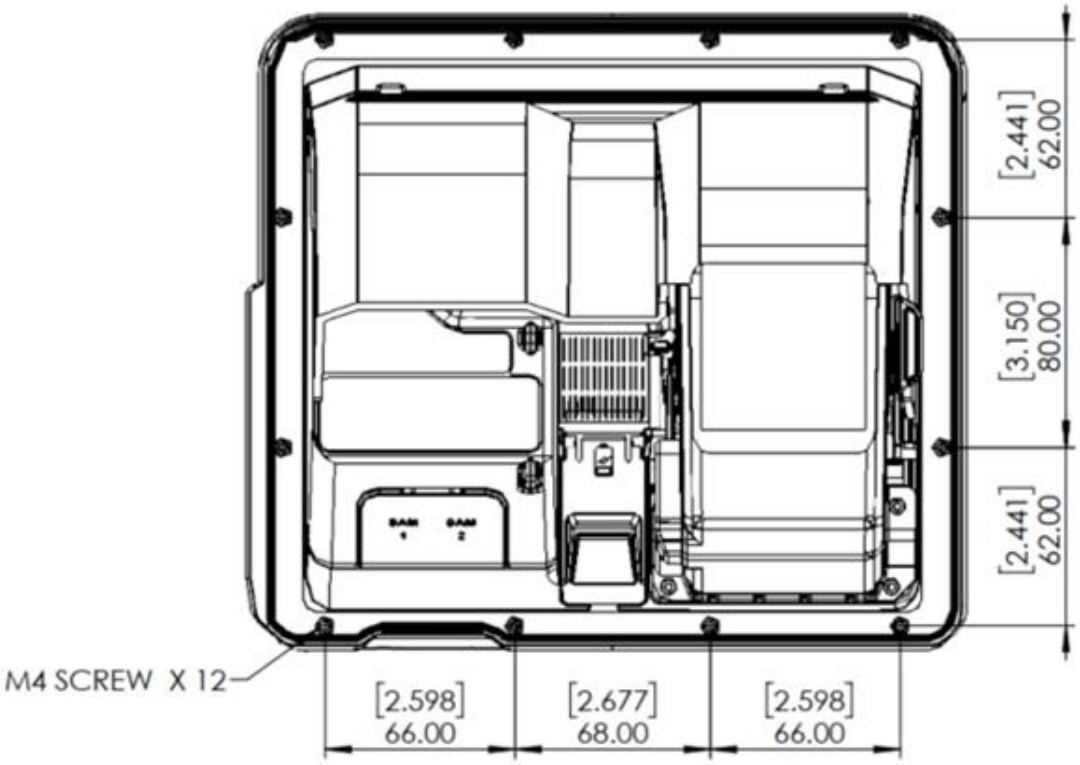

Fig. 6.1 : Emplacement des points de montage.

7.1. Installer un OPT tout neuf

Dans la plupart des cas, une nouvelle installation doit être réalisée par le fabricant de la pompe, et non par un tiers. Chaque pompe possède des certifications de sécurité qui peuvent être invalidées si quelqu'un d'autre que le fabricant la modifie.
Avant d'installer une FlexPay 6 A2-09, l'enceinte de la pompe doit respecter les normes suivantes :

1. **Feu.**
   L'enceinte doit être conçue pour répondre aux exigences de l'ISO/EN 60950-1 pour les enceintes coupe-feu.

2. **ATEX (atmosphères explosives).**
   Le FlexPay 6 A2-09 possède des ouvertures qui empêchent qu'il soit étanche au gaz. Pour cette raison, il doit être installé à l'abri de tout danger. Consultez les lois et réglementations locales concernant les zones dangereuses afin de déterminer le meilleur emplacement de montage pour l'A2-09. La pompe ou l'armoire dans laquelle est montée l'A2-09 doit également être conçue pour éviter une accumulation dangereuse de gaz explosifs.

3. **Sécurité.**
   La pompe ou l'armoire doit offrir une sécurité physique pour protéger le public des dangers à l'intérieur et réduire la possibilité pour quiconque de manipuler l'OPT.

4. **Puissance et données.**
   a. La pompe ou le meuble doit fournir l'alimentation électrique. Les exigences sont :
      i. Une connexion filaire permanente ou une prise pour la brancher.
      ii. Une connexion terrestre protectrice.
      iii. La prise **peut** être commutée si c'est une prise et **doit** l'être si elle est câblée en permanence.
      iv. Nous recommandons une unité d'alimentation (PSU) par FlexPay 6 A2-09. L'utilisation de deux A2-09 sur une seule alimentation peut entraîner un démarrage erratique et n'est pas recommandée.
   b. La pompe ou l'armoire doit fournir une connexion de données Ethernet. Les exigences sont :
      v. Capable d'au moins 10 Mbps (de préférence 100 Mbps).
      vi. La connexion doit être soit une prise dans laquelle un câble de brassage Ethernet standard peut être connecté, soit un câble terminé par une prise RJ45 standard adaptée à une connexion directe à la prise LAN OPT.
      vii. La norme minimale pour câble devrait être Cat5e.

c. L'enceinte peut fournir une connexion de données alternative pour les terminaux équipés de modules de communication optionnels. Veuillez consulter Invenco pour connaître les options disponibles.

5. **Accessibilité.**
L'enceinte doit être conçue et montée de manière à ce que les personnes handicapées puissent utiliser l'OPT. La hauteur doit être conforme aux normes PCI 6.X. Le FlexPay 6 A2-09 dispose d'un kit ADA optionnel qui peut être acheté et installé si nécessaire afin de répondre à cette conformité.

6. **Des matériaux.**
L'enceinte et tous ses composants doivent être fabriqués avec des matériaux durables adaptés à l'emplacement prévu.

7. **Par découpe.**
   d. Utilisez le fil de fer dans les plans du chapitre *22* à la fin de ce manuel pour déterminer l'espace supplémentaire nécessaire à l'avant du terminal (le terminal est plus grand que le découpage).
   e. Le bord des découpes doit être lisse et sans meuves, et la surface de la porte autour de la découpe doit être propre et plane dans un ± de 1 mm.

8. **Étanche.**
La FlexPay 6 A2-09 est homologuée IP66 pour l'avant, sauf l'imprimante qui est IP54.
Les pièces à l'intérieur de l'enceinte pompe/piédestal sont conçues pour réduire la probabilité d'éclaboussures de pluie dans l'électronique, mais l'enceinte doit offrir une protection contre l'eau. La porte doit être étanche, et il doit y avoir un bon drainage et/ou un système pour réduire l'accumulation excessive de condensation et les gouttes.

9. **Protection contre les extrêmes météorologiques.** | Bien que le FlexPay 6 A2-09 soit destiné à être utilisé en extérieur, l'exposition directe au soleil et/ou à de fortes pluies peut affecter l'expérience des clients avec ce produit. | La pompe ou l'enceinte doit fournir une verrière qui empêche l'OPT d'être exposé au soleil direct et aux fortes pluies. | Si l'OPT ne peut pas être protégé du soleil direct, un panneau d'avertissement doit être fourni à proximité de l'OPT pour avertir que l'écran risque de devenir trop chaud au toucher.

10. Dans les climats humides où la température descend régulièrement en dessous de 5°C, il est probable que de la condensation occasionnelle survienne pendant la nuit à l'intérieur du meuble OPT, ce qui peut provoquer des engluements dans le papier d'imprimante. Dans ce cas, il est recommandé, en l'absence d'autre source de chaleur, d'installer un chauffage thermostatique à l'intérieur du meuble, en veillant à une éventuelle surchauffe.

11. **Placement.**
Le FlexPay 6 A2-09 doit être installé à un maximum de 20° par rapport à la position verticale, ou conformément aux instructions pour un kit de rétrofit fourni par Invenco.

12. **Articulation.**
Utilisez les schémas suivants comme guide lors de la conception d'un boîtier et/ou d'une porte pour accueillir le FlexPay 6. Cela garantira un espace de dégagement entre les logements de la A2-09 et l'ouverture.

Note : Invenco recommande **uniquement le charnière du côté droit**. Un charnière du côté gauche peut entraîner des tirages des câbles.

Option de charnière 1 – Charnière latérale (recommandée)

Pour les modèles sans imprimante interne, ou pour les modèles avec imprimante où le papier a été monté avec la broche se déplaçant de droite à gauche dans le rouleau de papier (avec la pointe au centre du terminal) :

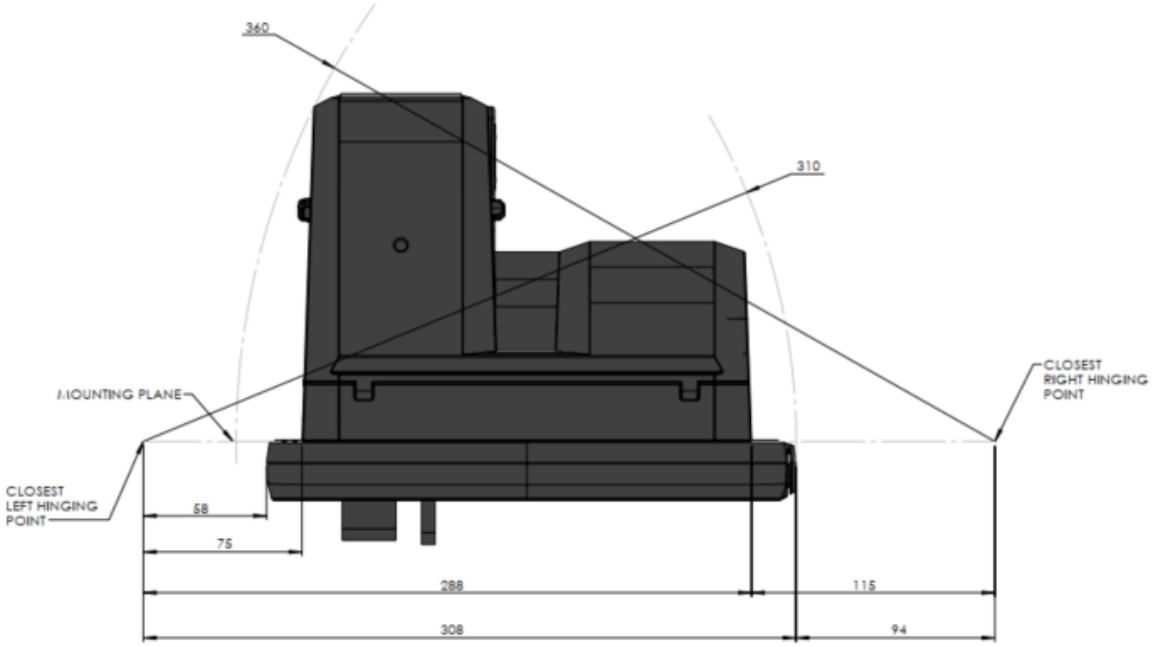

Fig. 7.1 : Schéma de charnière latérale FlexPay 6 A2-09, broche pointée vers la gauche ou sans imprimante.

Option de charnière 2 – Haut ou Dessous

Points de charnière en haut et en bas. Le FlexPay 6 A2-09 peut être articulé en haut ou en bas, pour les installations où le charnière latérale n'est pas possible.

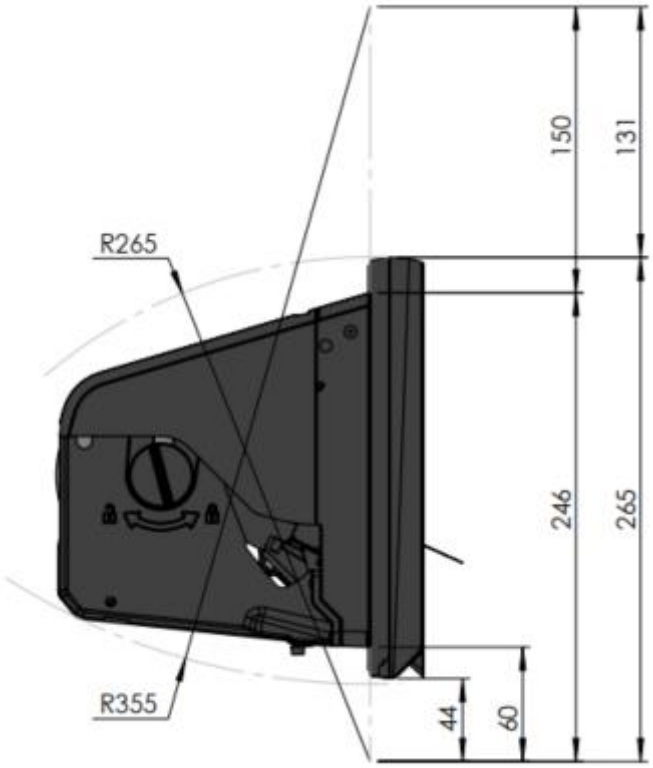

Fig. 7.2 : FlexPay 6 A2-09 Schéma de charnière en haut en bas.

Chapter 8. Outils nécessaires pour monter le FlexPay 6 A2-09

8.1. Environnement

- 12 vis M4 de la bonne longueur pour fixer l'OPT à votre pompe/armoire.
- Un tournevis pour s'adapter aux vis M4.
  Note : Ne serrez pas trop les vis, car un couple excessif peut les coincer.
- Philips #1 ou tournevis plat 5 mm - pour les connexions à l'alimentation.
- Pour les connexions de terre à l'intérieur du meuble, veuillez consulter les guides d'installation Invenco RFK pour les instructions selon le kit de mise à niveau et le distributeur de remontage avec lesquels vous travaillez.
- Attaches de serrage.
- Coupe-latéraux - pour couper le(s) attache(s).
- Vous pourriez avoir besoin d'autres outils si vous installez dans un boîtier non standard.

Avertissement : N'utilisez **pas** d'outils électriques si vous travaillez sur le parvis d'une station-service. Toute étincelle pourrait provoquer un incendie ou une explosion.

Chapter 9. Installation dans une nouvelle pompe ou un placard

Déballer et installer	
1.	Déballez le FlexPay 6 A2-09 selon le guide d'expédition d'Invenco.
2.	Ouvre la pompe/porte du placard.
3.	Fixez le joint à l'arrière de l'unité, en suivant les instructions séparées ci-dessous.
4.	Tenez la A2-09 à l'extérieur de la pompe/armoire et localisez au moins une des vis de fixation supérieures. Vissez-le lâchement.
5.	Démarrez plusieurs des vis de support restantes autour du bord de la A2-09.
6.	Vérifiez que le A2-09 est aligné avec les éléments de la pompe/porte du placard, puis serrez les vis.
7.	Insérez et serrez toutes les vis restantes.
8.	Une fois la A2-09 sécurisée, passez à la section câblage pour terminer l'installation.

Installation du joint en caoutchouc.		
1.	*Posez le joint en caoutchouc sur l'arrière de l'unité FlexPay 6 A2-09, en plaçant les longues pointes du tamper sur le côté droit comme indiqué sur la photo*	

2.	Continuez à aligner les griffes et moulures autour du bord de l'OPT jusqu'au joint et appuyez doucement vers le bas	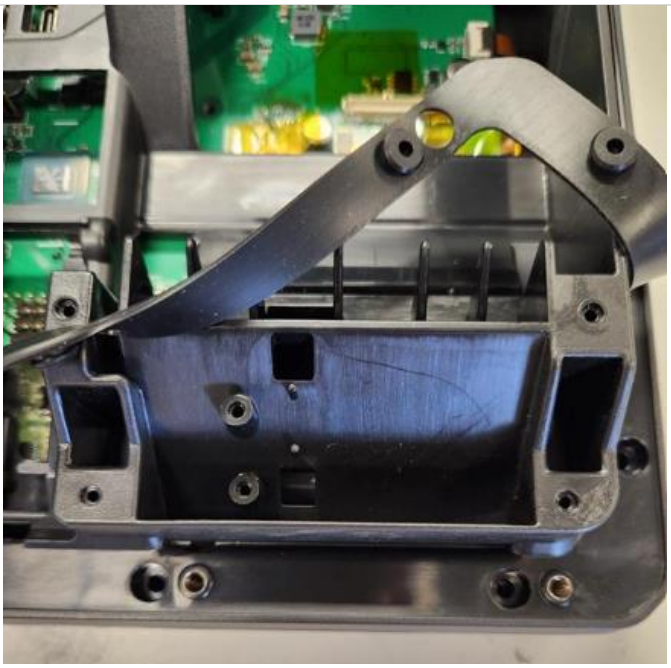
3.	Lorsqu'on appuie complètement autour vers le bas, le joint reste à fond	

9.1 : Comment fixer le joint

Chapter 10. Mise à niveau d'un Invenco OPT existant

Le FlexPay 6 A2-09 (G6-400) est conçu pour s'adapter à la découpe existante créée pour un modèle précédent G6 ou G6-300 afin de faciliter la mise à niveau.

Il s'intégrera également aux kits de mise à niveau hérités pour les clients ayant déjà fait une mise à niveau d'un G5 vers un G6-100 ou un G6-200.

Pas	Enseignement
1.	Assurez-vous que le terminal n'est pas utilisé.
2.	Ouvre la porte de l'enclos.
3.	Utilisez le bouton d'alimentation inversée du papier pour faire sortir le papier par la borne, puis retirez le rouleau de papier. (Modèles avec imprimante uniquement).
4.	Coupez l'alimentation électrique.
5.	Coupez soigneusement les colliers qui maintiennent les câbles en place à l'OPT existant.
6.	Débranchez le câble d'alimentation basse tension et jetez-le.
7.	Débranche le câble Ethernet et mets-le de côté pour réutilisation.
8.	Débranchez le câble de terre et mettez-le de côté pour la réutilisation.
9.	Desserre puis retire les vis qui maintiennent l'ancien OPT à la porte.
10.	Retirez l'ancien OPT de la porte et emballez-le pour élimination ou retour.
11.	Préparez la pompe pour la nouvelle borne en grattant les pièces de l'ancien joint qui auraient pu rester coincées avec le temps. Enlevez tout résidu d'adhésif ancien sur la surface de fixation.
12.	Retirez le nouveau FlexPay 6 A2-09 de son emballage et inspectez-le pour détecter des dommages. Notez que le joint d'étanchéité est aussi dans la boîte.
13.	Placez le A2-09 face contre terre sur une surface douce et propre et fixez le joint d'étanchéité en suivant les instructions de la section précédente (ci-dessus).
14.	Placez soigneusement le A2-09 dans la découpe de la porte et alignez-le avec les trous de vis (ou les supports s'il s'agit d'une rénovation).
15.	Placez toutes les vis de façon lâche, puis vérifiez l'alignement avant de les serrer.
16.	Branchez les deux câbles d'alimentation neufs (EK0171) et le câble ethernet conservé (voir les chapitres 12 — 14). remarque : La plupart des améliorations viendront du G6-300, qui contient déjà 1x câble EK0171 dans le distributeur. Ce câble existant doit être retiré et jeté.
17.	Connectez le fil de terre sauvegardé.
18.	Utilisez de nouveaux attaches pour rassembler tous les câbles, puis fermez la porte en veillant à ne pas accrocher ou pincer les câbles.
19.	Faites inspecter votre travail si nécessaire, puis allumez l'alimentation électrique.
20.	Chargez un rouleau de papier et faites passer le papier dans l'imprimante (voir chapitre 18).
21.	Vérifiez que l'A2-09 est bien allumé, puis fermez la porte du meuble/pompe.

Chapter 11. Considérations sur l'alimentation électrique

Le FlexPay 6 A2-09 a été certifié avec un ratio un-un pour un de A2-09 par unité d'alimentation. Toutes les autres configurations ne sont pas certifiées.

Il existe une alimentation certifiée pour une utilisation mondiale : la FlexPay 6 A2-09.

- Meanwell HLG-185H-24Cette alimentation nécessite également un bloc barrière homologué UL avec une enceinte coupe-feu approuvée, pour connecter sa sortie au câble DC basse tension EK0171. Cette alimentation peut également nécessiter un bloc de barrière ou un autre bloc de connecteurs approuvé UL pour la connexion au secteur si ses fils préinstallés ne peuvent pas être connectés directement au câblage principal de l'armoire. Les blocs barrières appropriés sont :
    - Connectivité TE « Buchanan » 1546670-4
    - Marathon « Kulka » 601 GP 04

○

Chapter 12. Câblage FlexPay 6 A2-09

Trois connexions doivent être faites avec le FlexPay 6 A2-09 :

1. Terre protectrice.
2. LAN Ethernet.
3. Alimentation en courant continu.

Le câble d'alimentation DC doit aussi être connecté à l'alimentation.

12.1. Terre protectrice

Le FlexPay 6 A2-09 est équipé d'un Earth Tab et il est recommandé d'être mis à la terre.

La languette doit être reliée au cadre de la pompe (ou du meuble) afin de protéger à la fois contre les pannes électriques et les décharges statiques. L'épaisseur du fil de terre doit être d'au minimum 1,5 mm2 (ou 16 awg) et lui ainsi que le montant de terre doivent respecter les réglementations locales.

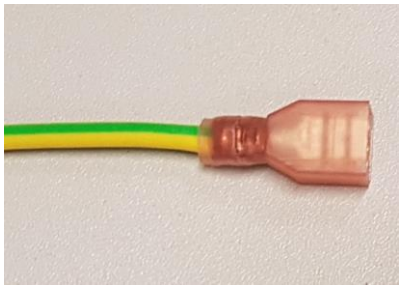

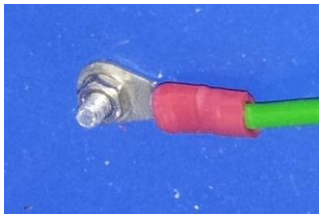

Fig. 12.1 : Terre protectrice

12.2. Ethernet LAN

Le câble Ethernet est branché dans le bon connecteur à l'arrière du FlexPay 6 A2-09 :

Fig. 12.2 : Connexion Ethernet

12.3. Alimentation en courant continu

Les câbles DC basse tension sont branchés dans les bons connecteurs à l'arrière du FlexPay 6 A2-09 :

Fig. 12.3 : Câbles DC basse tension

Le câble DC basse tension porte le numéro de pièce EK0171 et peut être obtenu auprès des entreprises partenaires d'Invenco.

L'autre extrémité des câbles DC basse tension est connectée à l'alimentation AC-DC :

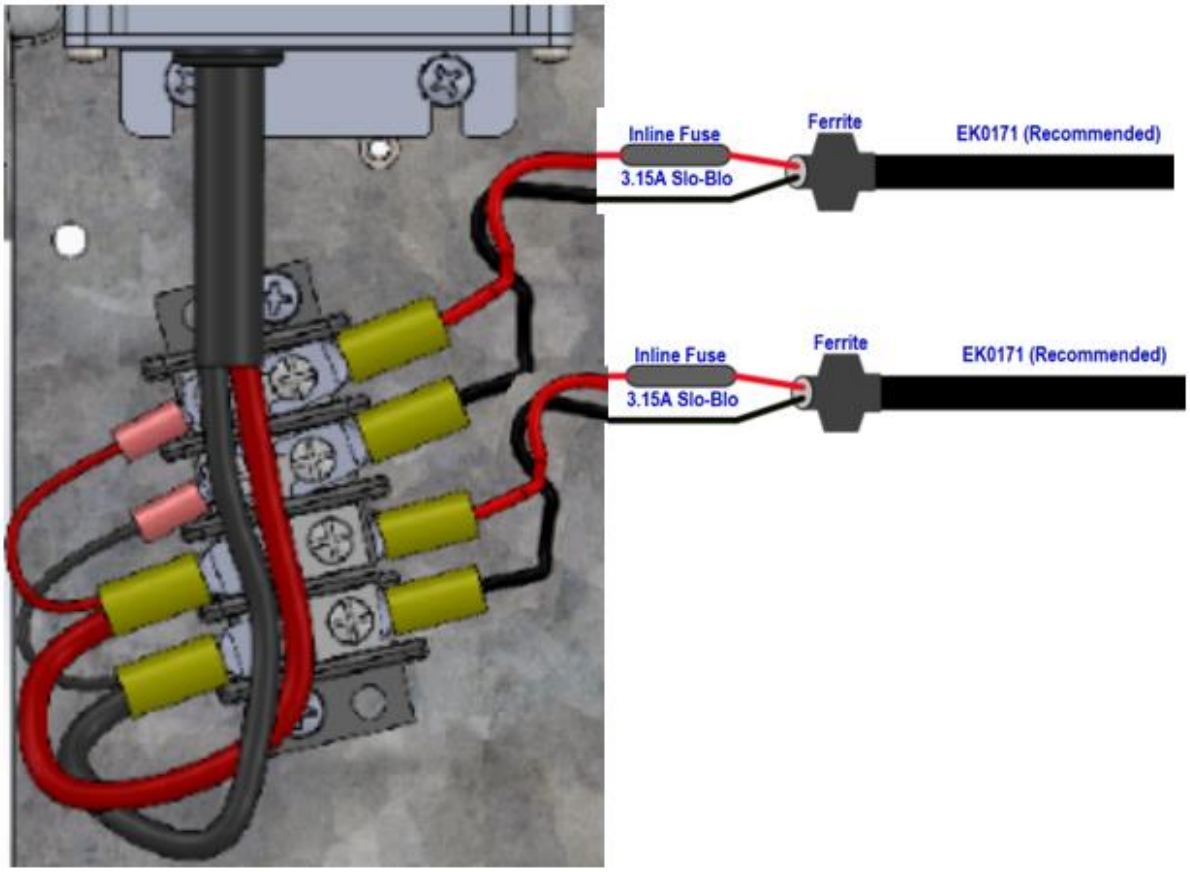

Fig. 13:1 Câblage de l'alimentation électrique

Avertissement : Une fois tout le câblage des bornes d'alimentation terminé, installez le couvercle des bornes (TBC-07) pour éviter tout contact accidentel avec les connexions sous tension

L'installation dans les distributeurs nécessite des instructions spécifiques et approuvées pour chaque variante d'armoire, et cela dépasse le cadre de ce guide.
Veuillez consulter Invenco pour les instructions et les kits de rétro-ajustement disponibles pour de nombreux modèles de distributeurs.

Chapter 14. Complétion du câblage

Une fois tous les câbles installés, utilisez des colliers pour soulager la tension.

Assurez-vous que tous les câbles sont bien rangés et ne peuvent pas s'accrocher ou se pincer lorsque la porte du placard est ouverte et fermée.

Avertissement : Les réglementations locales peuvent également exiger que l'installation soit testée et certifiée électriquement AVANT l'allumage, et périodiquement sur toute la durée de vie de l'appareil

Chapter 15. Premier power-up

Une fois l'installation terminée et le câblage certifié (si nécessaire), l'alimentation principale peut être mise en marche.

15.1. Démarrage normal

Le FlexPay 6 A2-09 met quelques minutes à compléter sa phase de démarrage.

Pendant ce temps, plusieurs écrans d'information standards s'afficheront.

Il peut y avoir d'autres écrans aussi, selon la configuration du client.

Écran de démarrage :

Fig. 15.1 : Écran de démarrage FlexPay 6 A2-09.

Connexion à l'écran Ethernet :

Fig. 15.2 : Essayer d'établir une connexion ethernet.

Lorsque le terminal est connecté avec succès au réseau local Ethernet, il affiche l'écran suivant :

Fig. 15.3 : Connexion Ethernet établie.

Après cela, la mise en marche continuera. Les écrans présentés varient selon la configuration du client individuel.

Si un écran affichait « Un instant s'il vous plaît... » est présenté, cela signifie que l'A2-09 nécessite que sa configuration soit mise en place. Veuillez suivre les instructions du **document Invenco DCV-00260**.

Fig. 15.4 : Les paramètres de l'application Service sont disponibles.

15.2. Modifier la configuration

Le G6-400 aurait dû être configuré lors de la mise en scène ; Cependant, parfois les choses changent, et il se peut que vous deviez modifier différents réglages.

Veuillez consulter **le document Invenco DCV-00260** pour obtenir des informations sur l'accès et la modification des options de configuration A2-09 (G6-400) ; alternativement, votre support technique pourra vous assister par téléphone.

Chapter 16. Détection de falsification

Le FlexPay 6 A2-09 est un appareil sécurisé, et il contient diverses technologies qui lui permettent de détecter si quelqu'un tente de le manipuler.

Parfois, une détection de falsification FlexPay 6 A2-09 peut être déclenchée après que l'appareil ait été mis en place et avant l'installation, par exemple si l'A2-09 a été déposé sur une surface dure, cela peut déclencher un événement de détection de falsification.

Si, lors de l'allumage ou à tout moment lorsque le FlexPay 6 A2-09 est sous tension, un altération est détecté, l'A2-09 se bloquera immédiatement hors de son fonctionnement « normal » et entrera dans un état « altéré ». Dans ce cas, l'A2-09 ne traite aucune transaction et, selon la nature du falsificateur, il peut être presque totalement non réactif.

Si un altération a été détecté, après l'allumage, l'A2-09 affichera un écran similaire à celui-ci :

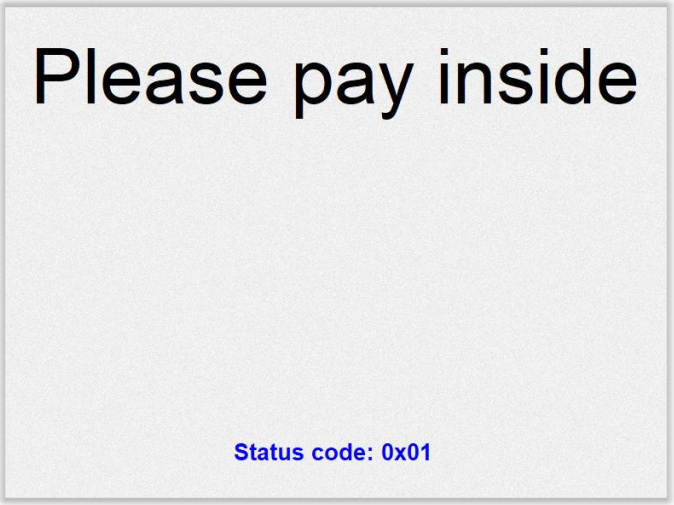

Fig. 16.1 : Un altération a été détecté.

Les voyants dans la fente du lecteur de carte clignoteront en ROUGE environ cinq fois par seconde (c'est-à-dire rapidement) si un manipulateur destructeur a été détecté :

Un Tamper Destructif ne peut pas être restauré sur site et nécessite que le FlexPay 6 A2-09 soit retourné à un centre de service Invenco pour service ou réparation.

Chapter 17. Entretien de base

17.1. Nettoyage

Le FlexPay 6 A2-09 est conçu pour être peu exigeant.

Nettoyage quotidien :
Essuyez avec un chiffon doux et humide en utilisant uniquement de l'eau.
Si la saleté ou la crasse s'accumule :

- Utilisez un détergent dilué et doux et essuyez avec un chiffon doux.
- Séchez la grille avec un chiffon sans peluches ou en microfibre.

Points à surveiller :

- Nettoyez toujours l'excès de détergent.
- N'utilisez pas un jet d'eau à haute pression pour nettoyer votre FlexPay 6 A2-09. La pression de l'eau peut endommager le lecteur de cartes ou la conduite de l'imprimante.
- Ne frottez pas l'écran s'il est sec – la poussière ou la saleté peuvent rayer le revêtement antiréfléchissant du protecteur.
- N'utilisez pas de nettoyants à base de solvants à base de pétrole, ils endommageront la surface et raccourciront la durée de vie de votre produit.
- Avec le temps, l'imprimante peut accumuler de la poussière et/ou des débris grâce à la fonction de découpe du papier. Merci de ne pas nettoyer cela vous-même – référez le nettoyage à un agent de service qualifié.

18.1. Chargement du papier

18.1.1. Rouleau de papier insérable

1. Ouvre le couvercle à l'arrière de l'OPT
2. Localiser le verrou de la broche
3. Tournez la broche dans le sens antihoraire jusqu'à la position de déverrouillage
4. Retirez la broche
5. Retirer l'ancien rouleau
6. Insérez la broche à travers le noyau en papier et placez-la dans l'imprimante
7. Tournez le verrouillage de la broche dans le sens horaire jusqu'à la position de verrouillage

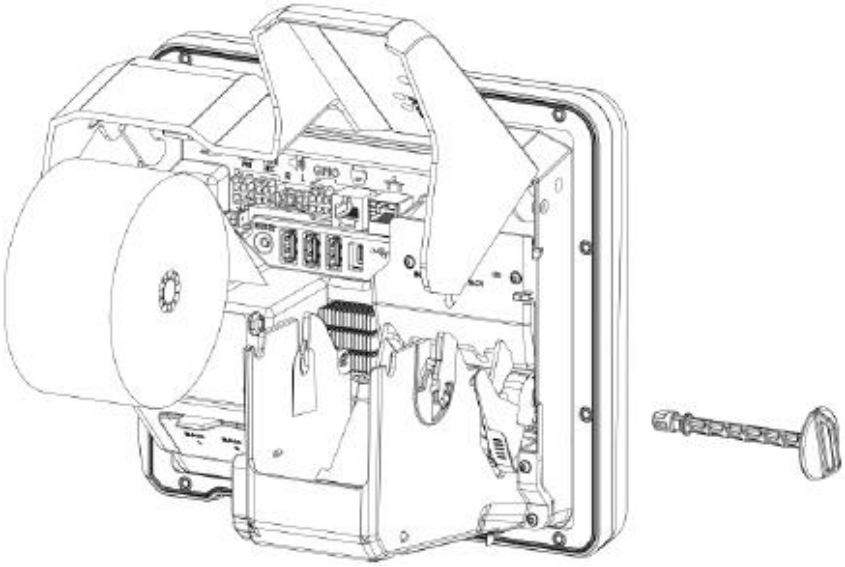

Fig. 18.1 : Poser le rouleau de papier dans un porte-papier

18.1.2. Chargement du papier

1. Insérez le rouleau en papier en suivant les instructions ci-dessus.
2. Relâchez le guide de papier en poussant le levier rouge sur le côté du mécanisme de l'imprimante.

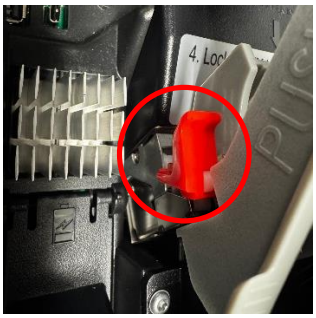

3. Poussez doucement vers le haut sur le levier gris en appuyant sur les deux extrémités jusqu'à entendre un clic moteur, en vous assurant qu'il est bien verrouillé.
4. Faites passer le papier, l'imprimante saisira automatiquement le papier et le fera passer.

Notes :

- Retirez l'ancien noyau avant d'insérer le nouveau rouleau de papier.
- Posez correctement le papier sans mou (cela peut provoquer un engluement du papier).
- Veillez à ne pas appliquer une force excessive sur le levier gris (ensemble de plateau d'imprimante) lors de l'ouverture ou de sa fermeture.
- Si le papier n'est pas droit ou plat, ouvrez le plateau de l'imprimante, retirez et redressez le papier, puis refermez le plateau et réalimentez le papier.

18.1.3. **Illustration photo détaillée**

Pas	**Enseignement**	**Photo**
1	Placez le rouleau à la bonne position, puis prenez la broche et insérez-la au centre du rouleau Note : Le rabat de tension du papier est à ressort, donc il faudra appliquer un peu de pression.	 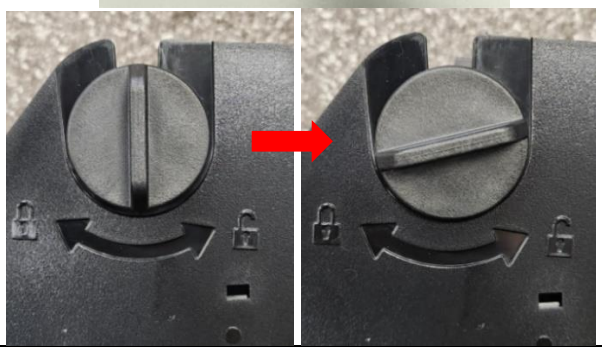

2	Assurez-vous que le bord du rouleau est bien coupé pour une alimentation optimale, puis insérez le bord dans la fente marquée. Si le mécanisme est fermé (flèches latérales alignées), l'imprimante saisira automatiquement le papier et le fera passer. Sinon, fais-le passer manuellement.	
3	Lorsque le papier est bien chargé, cela ressemble à ceci :	
4	Utilisez les boutons d'alimentation pour déplacer le papier vers l'arrière ou l'avant.	

5	Le papier passera automatiquement par le terminal et sortira par la trappe située à l'avant. Coupez l'excès de papier en utilisant les deux boutons d'alimentation.	

Fig. 18.2 : Comment charger du papier.

Chapter 19. Résoudre un embouteillage de papier

Si vous devez débarrasser un embouteillage de papier, souvenez-vous :

- N'utilisez rien de tranchant - cela pourrait endommager l'imprimante.
- Sois doux. Si vous retirez le rouleau de papier, vous devriez pouvoir voir où le papier est coincé et le libérer avec un peu de patience et une main douce.
- Tout dommage causé à l'imprimante lors du déblocage de papier n'est pas couvert par la garantie.

Résoudre un embouteillage de papier		
1	Poussez le levier rouge sur le côté du mécanisme de l'imprimante. Cela devrait désengager le plateau de l'imprimante.	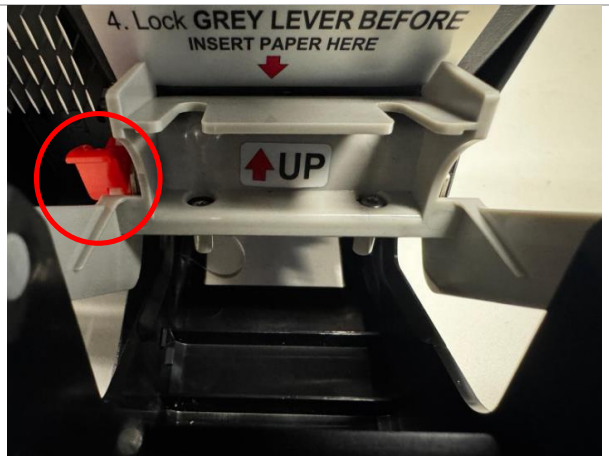 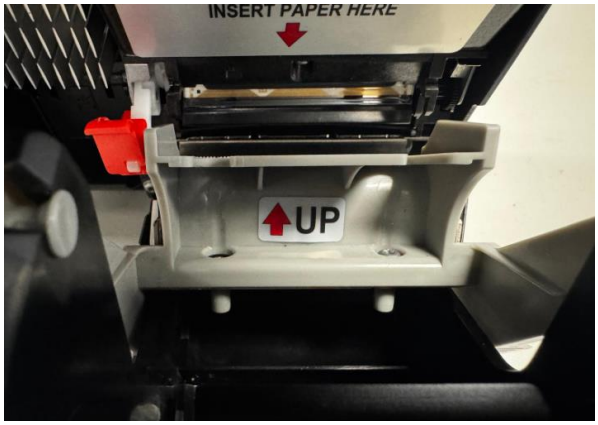

2.	Retirez le rouleau de papier si nécessaire, en retirant la broche. Reposez le porte-papier à son point de repos désigné ou soulevez le rouleau pour le mettre hors du chemin.	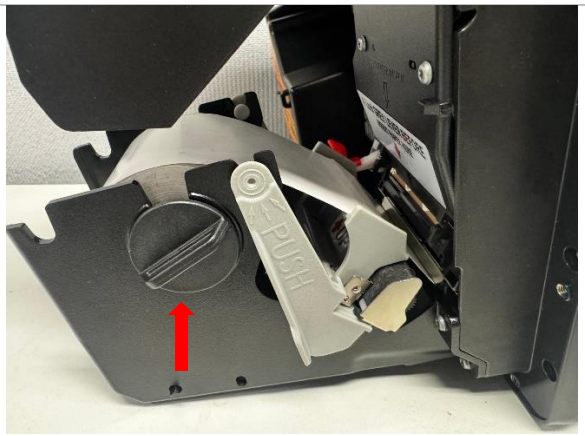 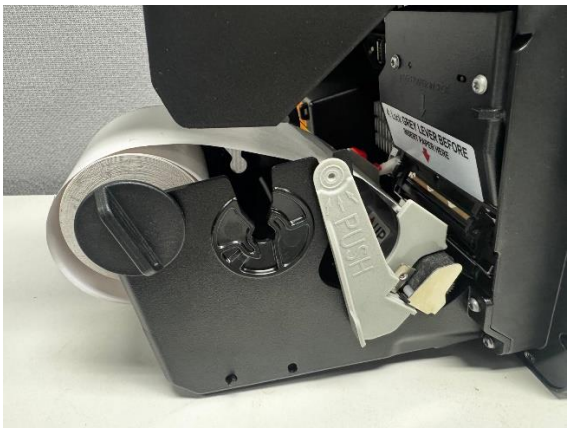
3	Si un meilleur accès est nécessaire, appuyez et maintenez les leviers gris de chaque côté du plateau et soulevez-le pour retirer le plateau.	

4	Enlevez soigneusement tout papier coincé. N'utilisez pas d'objets tranchants.	
5	Lorsque le blocage de papier est dégagé, reposez le plateau en appuyant doucement sur les deux poignées jusqu'à ce qu'il revienne à sa position initiale, confirmant ainsi qu'il clique solidement, en place.	
6	Remettez le rouleau en papier à sa place d'origine. Tournez le verrouillage de la broche dans le sens des aiguilles d'une montre pour qu'il le verrouille en place. Assurez-vous que le bord du rouleau est bien coupé pour une alimentation optimale.	

7	Poussez doucement vers l'avant sur le levier gris en appuyant sur les deux extrémités jusqu'à entendre un clic moteur, afin de vous assurer qu'il est bien verrouillé.	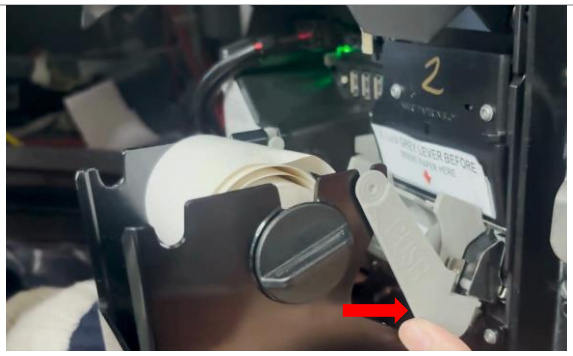
8	Faites passer le papier, l'imprimante saisira automatiquement le papier et le fera passer.	

Fig. 19.1 : Comment dégager un blocage de papier.

Chapter 20. Contrôles de sécurité

20.1. Sécurité intégrée

Vérifiez régulièrement votre FlexPay 6 A2-09 pour détecter des signes de falsification ou de modification.

Si cela semble différent de la normale, il pourrait y avoir un bug de caméra cachée ou de divulgation de code PIN – vous pourriez avoir un problème qui menace la sécurité des clients.

20.2. Contrôles de sécurité supplémentaires

Utilisez cette section pour effectuer des contrôles de sécurité supplémentaires, et si vous n'êtes toujours pas sûr de votre FlexPay 6 A2-09, appelez le service client.

Les pages suivantes incluent des photos et des descriptions de ce à quoi devraient ressembler les composants FlexPay 6 A2-09.

Si votre FlexPay 6 A2-09 a une quelconque apparence différente, NE L'UTILISEZ PAS.

Suivez la procédure d'escalade ci-dessous si vous avez le moindre doute sur l'intégrité de votre OPT.

20.3. Escalade

Si vous pensez que votre FlexPay 6 A2-09 a été altéré :

- Contactez immédiatement la personne de sécurité ou le support du prestataire.
- Si aucun de ces contacts n'est disponible, contactez l'agent de sécurité d'Invenco à l'adresse d'Auckland détaillée à la fin de ce document.
- Prévenez immédiatement les forces de l'ordre locales.

Le FlexPay 6 A2-09 a une finition lisse avec une surface ininterrompue. Toute rupture ou surface inégale doit être inspectée comme un risque potentiel de sécurité.

20.4. Clavier

1. Le clavier FlexPay 6 A2-09 est un pavé tactile sur la vitre.
   a. Les touches sont rétroéclairées.
   b. Les chiffres doivent être allumés lorsque le clavier est actif.
      Si les chiffres ne s'allument pas lorsque le clavier est actif, vérifiez alors s'il y a des signes de falsification ou de superposition.
2. La tonalité est bémol. Inspectez de face et de côté pour vous assurer qu'aucune superposition n'a été appliquée. Utilisez vos mains pour que la surface soit lisse.

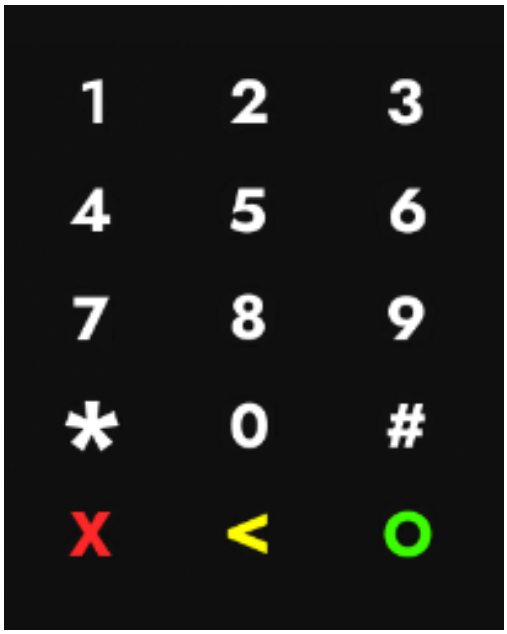

Fig. 20.1 : Exemple de clavier.

20.5. Fente lecteur de cartes et lecteur sans contact

À vérifier :

- Y a-t-il des fils de quelque sorte que ce soit qui sort de la fente de carte ?
  - Il ne devrait y avoir aucun fil visible sur ou autour de la fente de carte.
- La finition OPT est-elle ininterrompue et cohérente sur tout le slot de la carte ?

- Il ne devrait y avoir aucune fissure, trou ou bosse de quelque nature que ce soit.

- L'accepteur de fente pour cartes s'allume-t-il :
  - Clignoter en vert quand elle est prête et attendante d'accepter une carte ?
  - Passer au rouge lorsqu'une carte est insérée et qu'une transaction est en cours ?
  - Devenir bleu seulement lorsque la carte peut être retirée en toute sécurité ?
- Le lecteur sans contact :
  - Montrez-vous un feu vert constant lorsque vous êtes prêt à accepter un paiement ?

Note : N'oubliez pas, si votre FlexPay 6 A2-09 n'a pas l'apparence ou l'état d'esprit qu'il devrait, ne l'utilisez pas. Contactez immédiatement Invenco pour obtenir de l'aide supplémentaire.

Fig. 20.2 : Face de l'emplacement de carte.

Chapter 21. Retrait et réinstallation

21.1. Comment désinstaller un FlexPay 6 A2-09

Pas	Enseignement
1.	Pour supprimer un terminal de paiement extérieur Invenco existant (OPT) :
2.	Assurez-vous que le terminal n'est pas utilisé.
3.	Ouvre la porte de l'enclos.
4.	Utilisez le bouton d'alimentation inversée du papier pour faire sortir le papier par la borne, puis retirez le rouleau de papier. (Modèles avec imprimante uniquement).
5.	Coupez l'alimentation électrique.
6.	Coupez soigneusement les colliers qui maintiennent les câbles en place à l'OPT existant. Ne coupez pas d'autres colliers de serrage.
7.	Retirez le fil de terre et débranchez les câbles Ethernet et basse tension.
8.	Dévissez les vis qui maintiennent l'OPT à la porte. Il y en aura 12 vis M4.
9.	Soulevez soigneusement l'OPT hors de l'enceinte et emballez-le pour le rendre à un centre de service Invenco.

21.2. Comment réinstaller un FlexPay 6 A2-09

Pas	Enseignement
1.	Préparez la borne en retirant toute trace du joint d'étanchéité existant avec un grattoir souple et/ou de l'alcool isopropylique.
2.	Retirez le FlexPay 6 A2-09 de son emballage et inspectez-le pour détecter des dommages.
3.	Placez le A2-09 face contre terre sur une surface douce et propre, puis fixez le nouveau joint d'étanchéité.
4.	Placez soigneusement l'A2-09 dans la découpe de la porte et alignez-la avec les trous de vis (ou les supports s'il y a eu une modification antérieure).
5.	Placez toutes les vis de façon lâche, vérifiez que l'alignement est correct, puis serrez les vis.
6.	Branchez le câble d'alimentation et le câble LAN.
7.	Connecte le fil de terre.
8.	Utilisez de nouvelles serres pour rassembler tous les câbles, puis fermez la porte en veillant à ne pas accrocher ou pincer les câbles.
9.	Rechargez un rouleau de papier et faites passer le papier dans l'imprimante.
10.	Vérifiez que l'A2-09 est bien allumé, puis fermez la porte du meuble/pompe.
11.	Si c'est un A2-09 de remplacement (c'est-à-dire différent du même qui a été retiré), il faudra peut-être le configurer pour un bon fonctionnement.

22.1. Dimensions

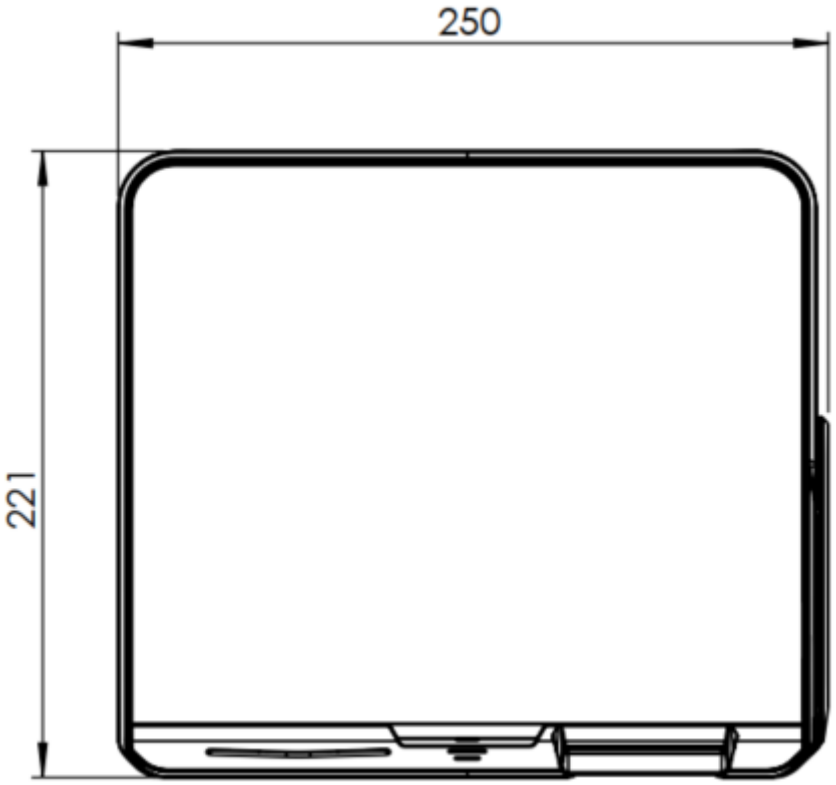

Fig. 21.1 : FlexPay 6 A2-09 Dimensions avant.

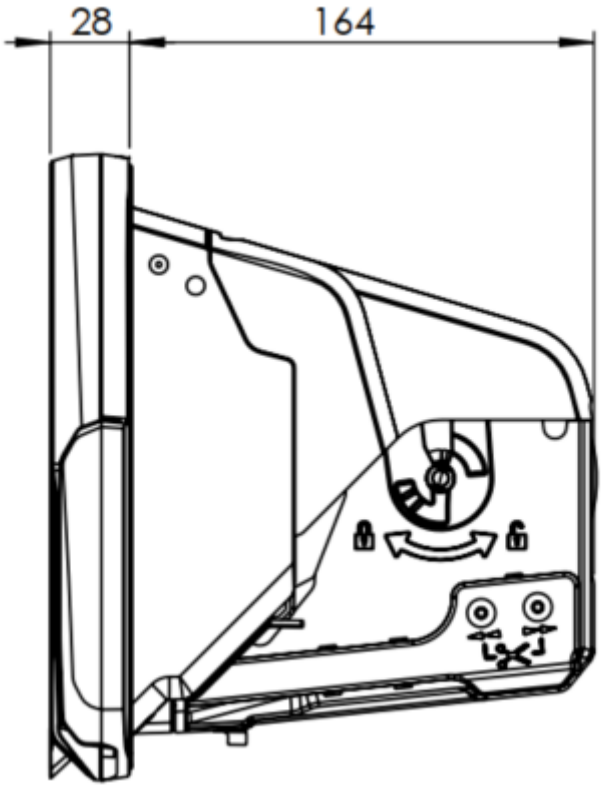

Fig. 21.2 : Dimensions latérales FlexPay 6 A2-09.

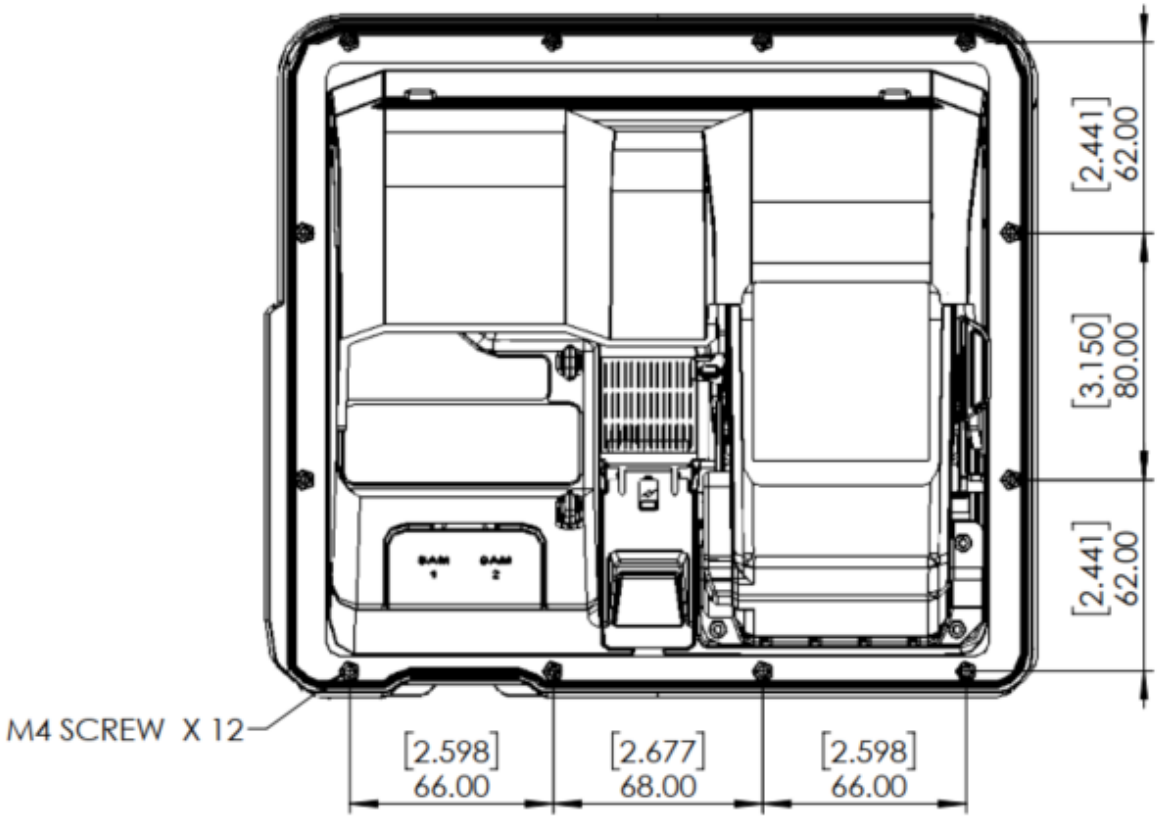

Fig. 21.3 : Dimensions arrière et points de fixation du FlexPay 6 A2-09.

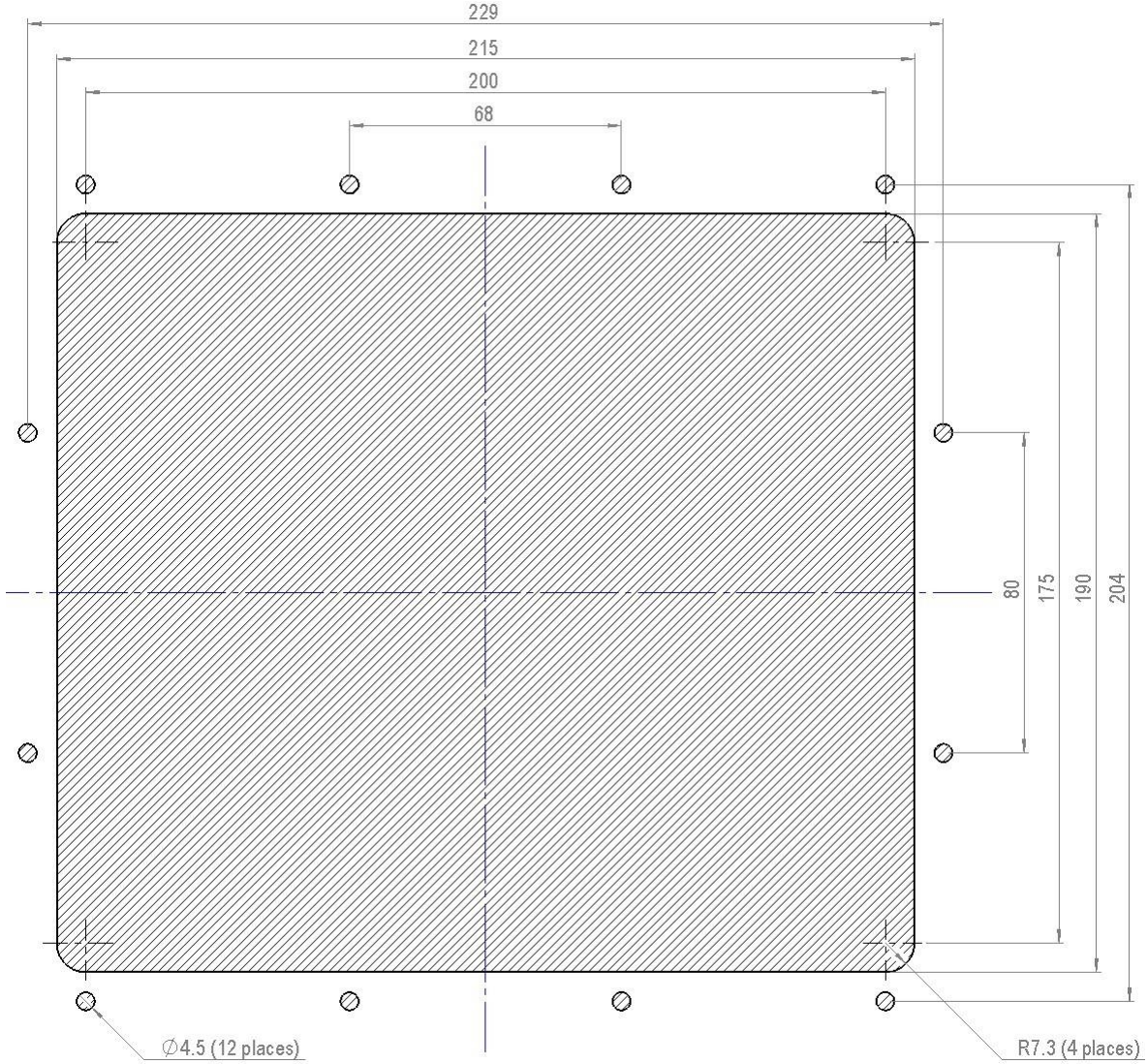

Fig. 22.1 : Guide de montage - PAS À L'ÉCHELLE. Ne pas l'utiliser comme modèle.

Item No.	Part No.	Qty.
1	DI0004 (MOUNTING HOLES)	1
2	G6-400	1
3	MS0176	12

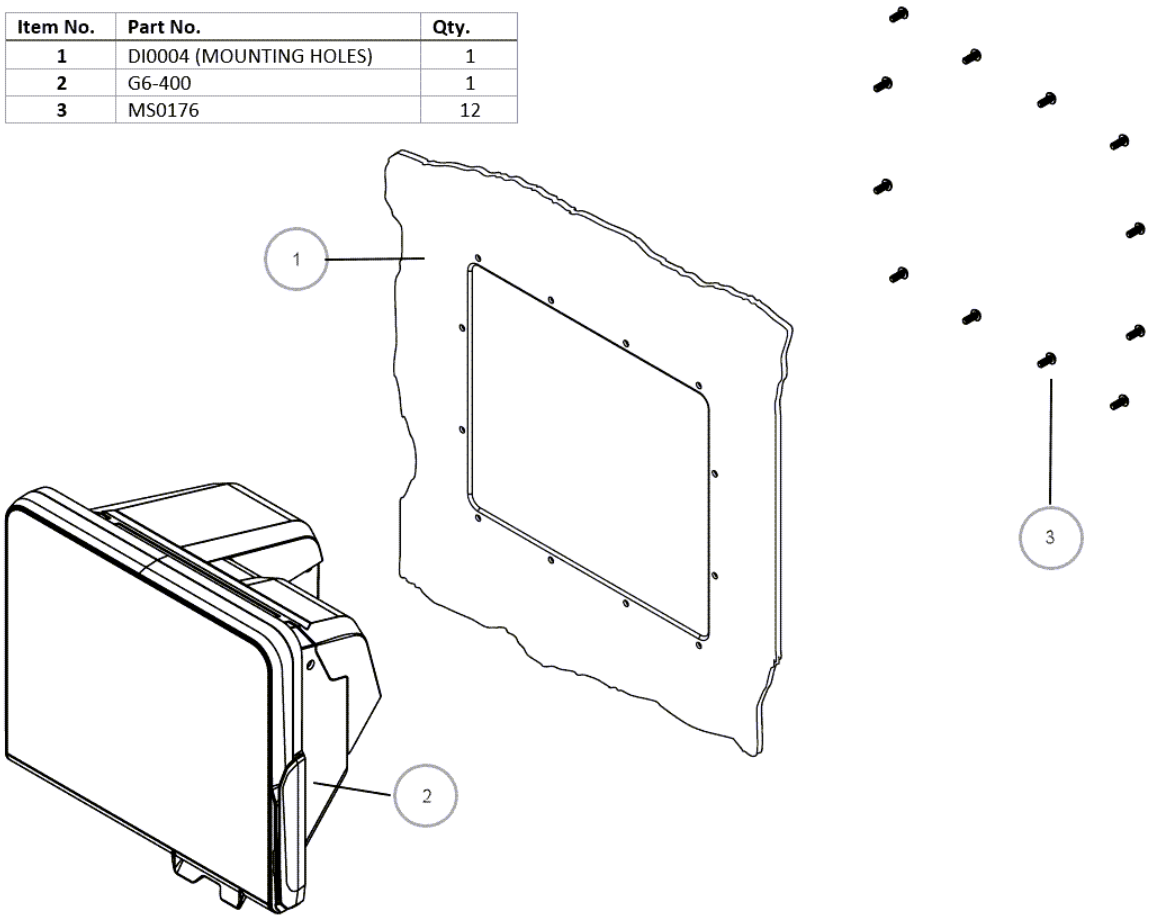

Fig. 22.2 : Vue explosée, montée sur le panneau.

Chapter 24. Câblage typique

Le schéma ci-dessous montre le câblage standard et typique du FlexPay 6 A2-09. Nous vous recommandons d'utiliser ce câblage pour des raisons de sécurité et de bonne performance.

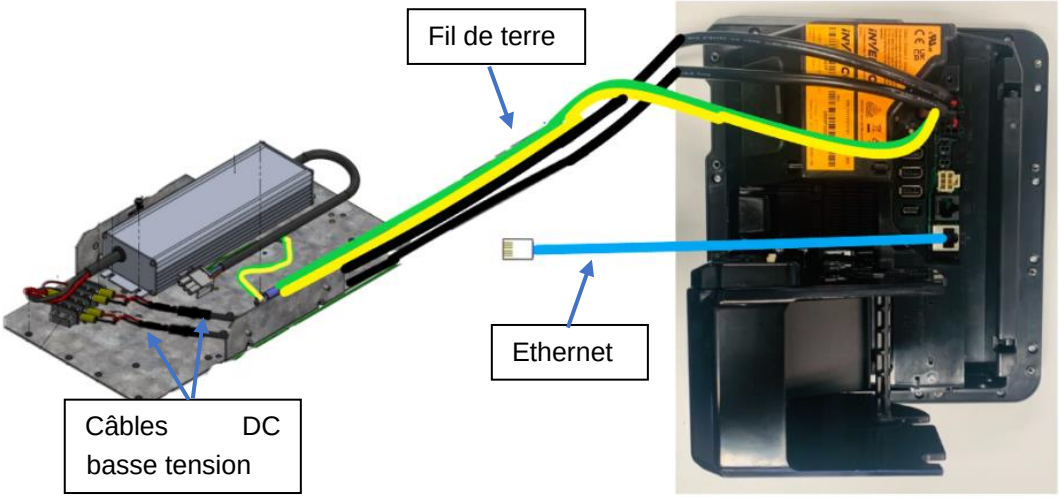

Chapter 25. Bouclier de confidentialité optionnel

Le FlexPay 6 A2-09 dispose d'un Privacy Shield optionnel.

Pour installer :

1. Enlève le plastique protecteur d'écran. Si cela a déjà été retiré, nettoyez la surface de l'écran avec de l'IPA avant de passer à l'étape suivante.
2. Décollez le support adhésif du Privacy Shield.
3. Placez le Privacy Shield sur l'écran, au centre du clavier PIN, avec l'onglet en bas couvrant le badge du logo Invenco.
   Le bord supérieur du paravent de confidentialité doit s'aligner avec le bord de la zone visible de l'écran.
4. Appuyez fermement sur les côtés et la languette du bas.

   Note : Parfois, un protecteur d'écran en verre trempé en forme de U (Partie n° MP1469) peuvent être installées avant le bouclier de confidentialité. Cela peut être bénéfique car cela aide à aligner correctement le bouclier de confidentialité.

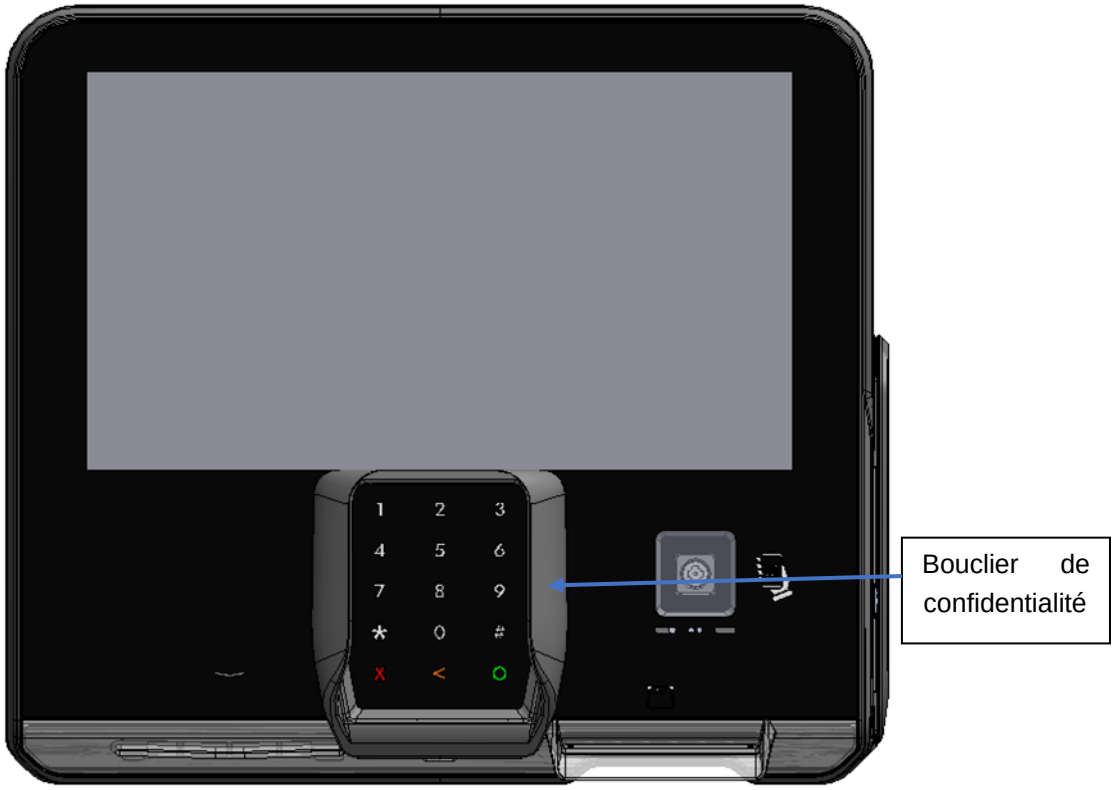

Chapter 26. Historique de la sortie

Descendance	Date de délivrance	Description	Originateur
R0	2023-02-03	Sortie initiale	SJ
R01	2023-03-10	Mettre à jour les photos du contrôle de sécurité	SJ
R02	2024-01-31	Marque ATEX mise à jour	SJ
R03	2024-11-11	Les mises à jour suivantes s'appliquent : - Informations FCC ; - Papier imprimé du logo de marque Invenco mis à jour de CP0002 à CP0006 - Référence supprimée de la prise de conduite d'imprimante - Mises à jour photos sur diverses sections - Ajout du logo MSR	SD
R04	2025-10-01	- Instructions mises à jour du bouchon du papier de compensation - Mise à jour de la section consommables pour ajouter Iconex sous fournisseur recommandé - Adresse mise à jour du centre de service pour l'Europe	SD

Coordonnées

NOUVELLE-ZÉLANDE
7-11 rue Kawana
Northcote
Auckland 0627
Nouvelle-Zélande
P : +64 9 905 5600

AMÉRIQUE DU NORD
245 Hembree Park Drive
Suite 90
Roswell, GA 30076
USA
P : +1 877 515 0939

ASIE
Niveau 3, Wisma Ali Bawal 1
Jalan Tandang
46050 Petaling Jaya Selangor, Malaisie
Tel. : +60 3 7781 0298

EUROPE
Gilbarco Vedeer-Root
Ferdinand-Henze-Strasse 9
Salzkotten 33154
Allemagne
Tel : +49 (0) 173 6000 887

©2025, Invenco Group Ltd. Tous droits réservés.
Aucune partie de ce document ne peut être copiée ou reproduite sous quelque forme que ce soit sans le consentement écrit préalable d'Invenco Group Ltd.
Les informations contenues dans ce document sont susceptibles d'être modifiées sans préavis et ne doivent pas être interprétées comme un engagement de la part d'Invenco Group Ltd. Invenco Group Ltd a fait tous les efforts raisonnables pour vérifier l'exactitude de ce document mais n'assume aucune responsabilité pour toute inexactitude technique ou faute typographique.